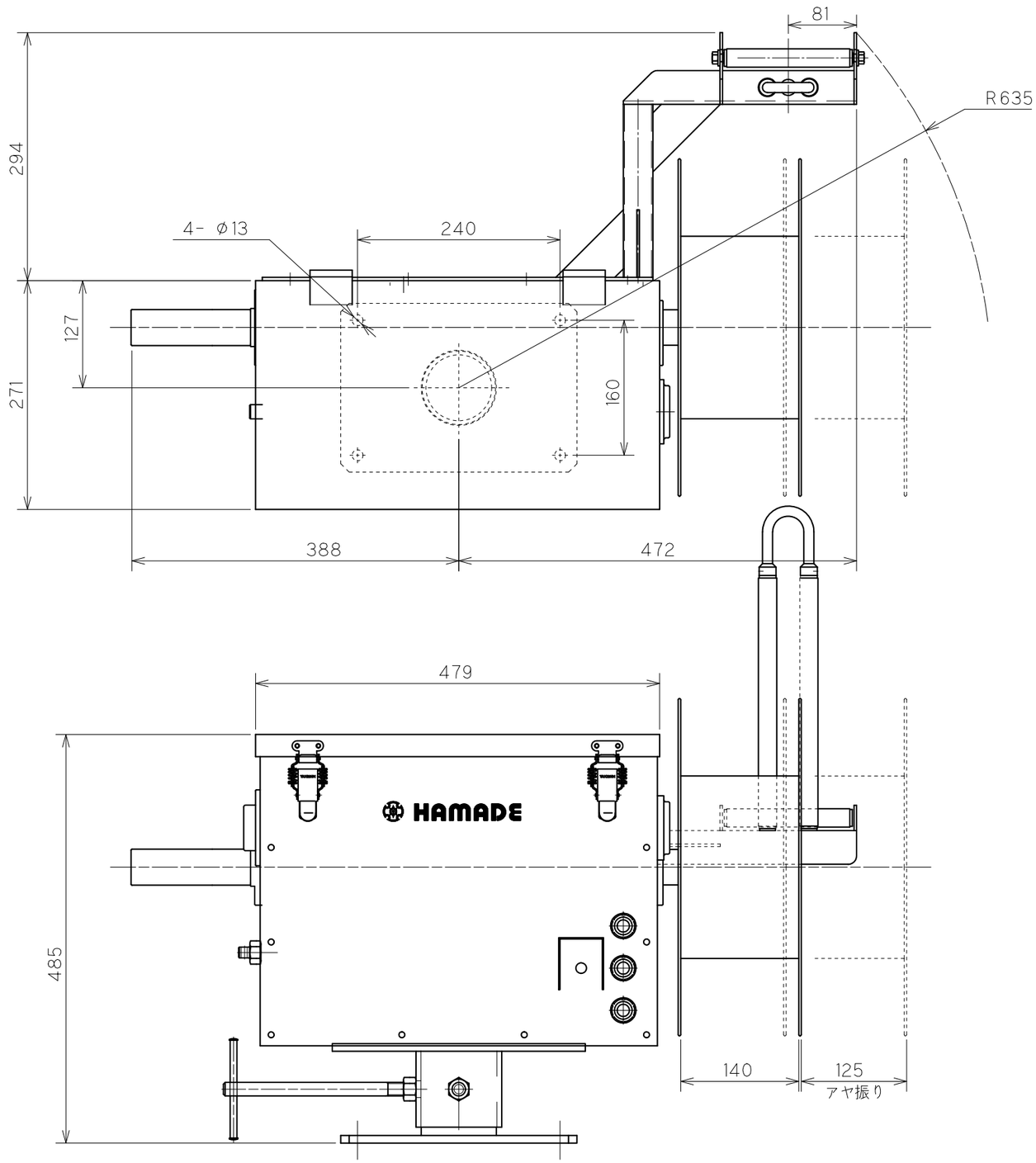
81
R635
294
4- φ13
240
127
271
160
388
472
479
HAMADE
485
140
125
アヤ振り

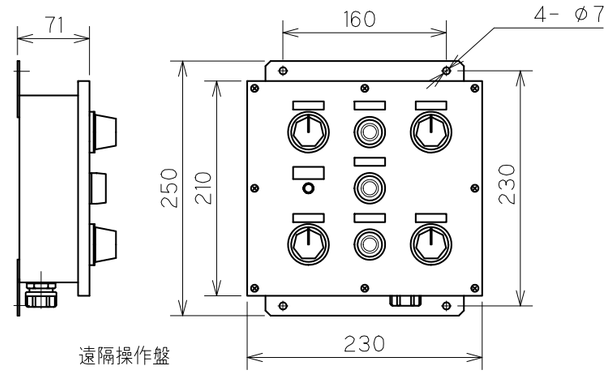
71
160
4- φ7
250
210
230
230
遠隔操作盤

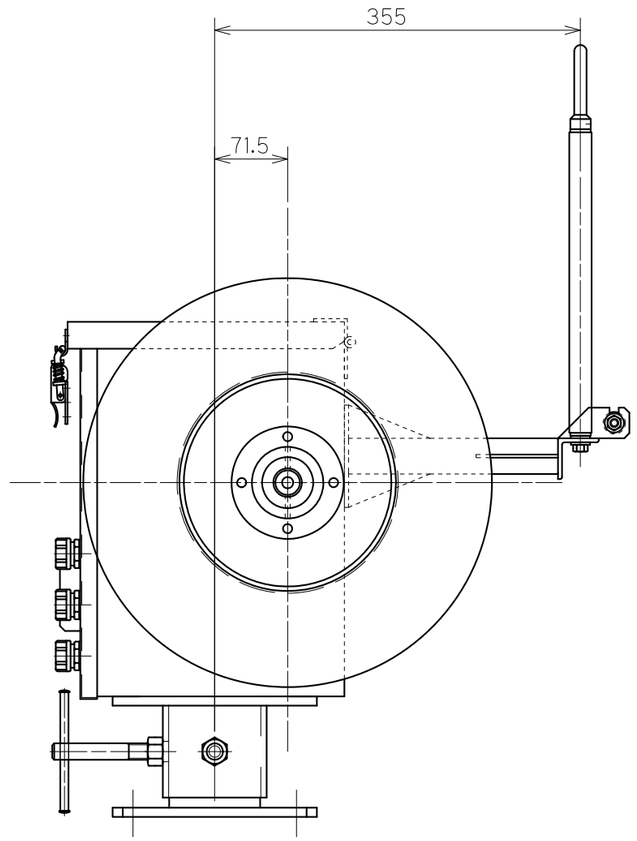
355
71.5